UNIVERSITATEA DIN PITEȘTI
FACULTATEA DE MECANICĂ ȘI TEHNOLOGIE
DEPARTAMENTUL DE FABRICAȚIE ȘI MANAGEMENT INDUSTRIAL

GHIDUL STUDENTULUI de la SPECIALIZĂRILE

Tehnologia Construcțiilor de Mașini (TCM)

Inginerie Economică Industrială (IEI)

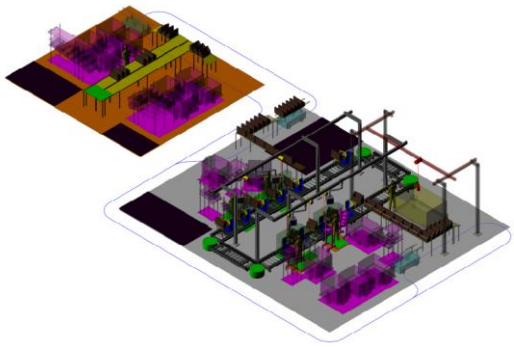

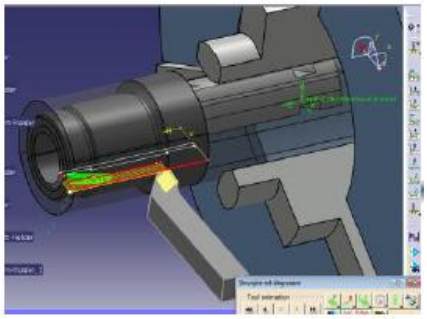

Anul universitar 2021-2022

Cuvânt înainte

Dragi studenți,

După parcurgerea celor 4 ani de liceu, frumoși și dificili în același timp, după emoțiile examenului de bacalaureat, poate și mai dificil, vă felicităm că ați ales să fiți studenți la Facultatea noastră, programele de studiu Tehnologia Construcțiilor de Mașini și Inginerie Economică Industrială, coordonate de Departamentul Fabricație și Management Industrial.

Perioada studiilor de licenţă coincide cu perioada de finalizare a maturizării voastre, în care se "şlefuiesc" caracterele voastre, dar în care veți obține noi competențe şi veţi dezvolta noi abilităţi. Aceasta înseamnă că formatorii voştri (familia, profesorii şi angajatorii) vă oferă încredere, vă deschid noi oportunităţi, dar au și așteptări din ce în ce mai mari de la voi.

Pentru studenţii a căror decizie de alegere a specializării de urmat nu a fost ușoară, le spunem să nu aibă temeri, pentru că învăţând constant şi implicându-se în activităţile studenţeşti au garanţia unei reuşite profesionale. De ce spunem asta? Pentru că cele două specializări de licenţă dezvoltă competenţe şi abilităţi în concordanţă cu cerinţele angajatorilor din domeniu, iar departamentul coordonator are colaborări cu foarte multe firme industriale, ceea ce face ca procentul de angajabilitate al absolvenților noștri să fie situat peste 80%. Acest fapt reprezintă o motivație puternică pentru noi și, sperăm, și pentru voi, astfel încât să avem o colaborare cât mai bună și rezultate de calitate ridicată.

Prin acest ghid dorim să vă oferim un minim de informații care să vă fie utile pe parcursul anilor de studiu. Informațiile privesc întreaga viaţa voastră de student: cadrul în care vă veţi desfăşura activitatea (facultate, departament - istoric, structură, rol), modul de organizare a activităţilor didactice (structura anului universitar, planul de învăţământ, sistemul de credite transferabile etc.) şi de cercetare ştiinţifică (concursuri profesionale, cercuri şi sesiuni ştiinţifice), mobilităţile internaţionale (bursele ERASMUS), informații pentru petrecerea timpului liber (activități sportive, cultural-artistice).

Veţi afla din acest ghid că îndrumătorul de an are sarcina de a va oferi de-a lungul anilor informații noi și sprijin în demersurile pe care doriţi să le faceți, de aceea vă sfătuim să le comunicați intențiile, speranțele ...

În numele colegilor noștri vă dorim mult succes și lectură plăcută a ghidului.

Daniela Monica IORDACHE, Director DFMI
Monica BÂLDEA, Responsabil relațiile cu studenții DFMI

Cuprins

pag.

Cuvânt înainte..... 2

1. Facultatea de Mecanică şi Tehnologie..... 4
2. Departamentul Fabricație și Management Industrial..... 7
3. Îndrumătorul de an..... 10
4. Organizarea activităţilor didactice..... 11

4.1 Structura anului universitar și puncte de informare..... 11
4.2 Drepturile şi obligaţiile studentului..... 12
4.3 Sistemul de credite ECTS..... 13
4.4 Practica studenților..... 14
4.5 Planul de învăţământ..... 16
4.6 Finalizarea studiilor universitare..... 18

5. Organizarea activităților de cercetare studențească..... 19
6. Mobilăți internaționale..... 21
7. Infostudent..... 23

7.1. Bursele pentru studenți și biletele de tabără..... 23
7.2 Taxe..... 24
7.3 Biblioteca și Platforma de e-Learning..... 24
7.4 Relațiile cu studenții,organizațiile studențești,educația cultural-artistică în folosul studenților,cabinete medicale..... 26
7.5 Site-uri internet utile..... 27

1. Facultatea de Mecanică şi Tehnologie

SCURT ISTORIC

Anul	Structura instituţională şi principalele evenimente
1969	**S-a înfiinţat Institutul de Subingineri Piteşti (ISP) cu următoarele specializări:** - Automobile (AUTO); - **Tehnologia Prelucrării Metalelor (TPM);** ISP a funcţionat provizoriu, până în anul 1970 în spaţiile Grupului Şcolar Colibaşi;
1970	ISP s-a mutat în Piteşti, în localul situat în strada DOAGA nr.11;
1971	ISP a primit în patrimoniu un cămin studenţesc situat în strada Fundătura Teilor nr.1.
1972	**În ISP s-au înfiinţat două catedre de specialitate: *Automobile, Tehnologia Construcţiilor de Maşini***
1974	S-a înfiinţat Institutul de Învăţământ Superior din Piteşti (I.I.S.P.) prin fuziunea dintre Institutul Pedagogic din Piteşti şi Institutul de Subingineri din Piteşti, cuprinzând două facultăţi: - *Facultatea de Învăţământ Tehnic*, care a preluat structura şi specializările Institutului de Subingineri Piteşti; - *Facultatea de Învăţământ Pedagogic*, care a preluat structura şi specializările Institutului Pedagogic din Piteşti;
1977	În Facultatea de Învăţământ Tehnic s-a înfiinţat, specializarea Autovehicule Rutiere. Coordonarea specializării a fost asigurată de Catedra de Automobile.
1978	În Facultatea de Învăţământ Tehnic s-a înfiinţat a treia catedră, Catedra de Tehnică Generală.
1984	**În Facultatea de Învăţământ Tehnic s-a înfiinţat specializarea Tehnologia Construcţiei de Maşini. Coordonarea specializării a fost asigurată de Catedra de T.C.M.**
1985	S-a înfiinţat în I.S.P. învăţământul de subingineri în domeniul electronic, specializarea *Electronică*. Coordonarea specializării a fost asigurată de Catedra de Automobile şi T.C.M.
1986	S-a înfiinţat în I.S.P. învăţământul de ingineri în domeniul electronic, specializarea *Electronică Industrială.* Coordonarea specializării a fost asigurată de Catedra de Automobile.
1991	Prin Ordinul MI nr. 4894/23.03.1991, Institutul de Învăţământ Superior s-a transformat în UNIVERSITATEA DIN PITEŞTI, cu trei facultăţi: - Facultatea de Inginerie; - Facultatea de Ştiinţe; - Facultatea de Teologie.
1995	S-a înfiinţat: - învăţământul de ingineri în domeniul inginerie electromecanică, specializarea *Electromecanică*. Coordonarea specializării a fost asigurată de Catedra de Mecanică Aplicată; - cursurile postuniversitare de Studii Aprofundate*: Metode şi Mijloace de Creştere a Performanţelor Automobilelor.* Coordonarea formaţiei a fost asigurată de Catedra de Automobile.

1996	**Au fost evaluate academic următoarele specializări de studii universitare:**
	- **învăţământ tehnic de lungă durată, 5 ani, ingineri diplomat:**
	  - Autovehicule Rutiere;
	  - **Tehnologia Construcţiei de Maşini;**
	  - Electronică Aplicată;
	- **învăţământ tehnic de scurtă durată, 3 ani, inginer colegiu:**
	  - Automobile;
	  - **Tehnologia Prelucrării Metalelor;**
	  - Electronică.

1996	**Se autorizează pentru funcţionare cursurile postuniversitare de Studii Aprofundate*: Ştiinţa şi Tehnologia Materialelor.* Coordonarea formaţiei de studii franco-române a fost asigurată de Catedra de Inginerie Managerială şi Tehnologică;**
1997	Se autorizează pentru funcţionare cursurile postuniversitare de Studii Aprofundate*: Optimizarea Constructivă a Autoturismelor*. Coordonarea formaţiei a fost asigurată de Catedra de Automobile.
1997	**Universitatea din Piteşti a fost acreditată ca Instituţie Organizatoare de Doctorat (I.O.D), în domeniul fundamental de ştiinţe inginereşti, domeniile Inginerie Mecanică şi Inginerie Industrială.**

1999	**S-au autorizat pentru funcţionare provizorie:**
	- **cursurile postuniversitare de MASTERAT cu următoarele programe:**
	  - ***Ştiinţa şi Tehnologia Materialelor.***
	  - *Optimizarea Constructivă a Autoturismelor.*
	- **învăţământul de ingineri de lungă durată în domeniul inginerie economică, specializarea *Ingineria şi Managementul Sistemelor de Producţie*, denumită ulterior IEI.**

Anul	**Structura instituţională şi principalele evenimente**
2000	Universitatea din Piteşti este acreditată ca **Instituţie Organizatoare de Doctorat** (I.O.D), în domeniul fundamental de ştiinţe inginereşti, domeniul **Ingineria materialelor**.
2001	S-a autorizat de CNCSIS Centrul de cercetare tip „C" „INGINERIA AUTOMOBILULUI"

2005	**Studiile universitare au fost organizate pe trei cicluri (Licenţă, Master şi Doctorat):**
	- **Ciclul I de studii, respectiv studii universitare de licenţă, cu o durată de 4 ani (240 puncte credit), cu următoarele programe:**
	  - Autovehicule Rutiere (AR);
	  - **Tehnologia Construcţiei de Maşini (TCM);**
	  - **Inginerie Economică Industrială (IEI);**
	  - Ingineria Transportului şi Trafic (ITT);
	- **Ciclul II de studii, respectiv studii universitare de masterat, cu o durată cuprinsă între 2 şi 4 semestre, cu următoarele programe:**
	  - **Ştiinţa şi Tehnologia Materialelor (STM), master franco-român, cu predare în limba franceză;**
	  - Optimizarea Constructivă a Autoturismelor (OCA);
	  - Trafic Rutier şi Evaluarea Accidentelor de Circulaţie (TREAC);
	  - **Ingineria şi Managementul Fabricaţiei Produselor (IMFP);**
	- **Ciclul III de studii, respectiv studii universitare de doctorat, în următoarele domenii:**
	  - **Inginerie Mecanică;**
	  - **Inginerie Industrială;**
	  - **Ingineria Materialelor.**

2006	**În Facultatea de Mecanică şi Tehnologie au fost acreditate următoarele programe de master:** - **Ştiinţa şi Ingineria Materialelor (STM), master franco-român, cu predare în limba franceză**; - Optimizarea Constructivă a Autoturismelor (OCA); - Trafic Rutier şi Evaluarea Accidentelor de Circulaţie (TREAC); - **Ingineria şi Managementul Fabricaţiei Produselor (IMFP);** - Managementul Calităţii în Industria de Automobile (MICM); - Ingineria Asistată pentru Autoturisme (IAA).
2009	Universitatea din Piteşti a fost acreditată ca Instituţie Organizatoare de Studii Universitare Doctorat (I.O.S.U.D), în domeniul fundamental de ştiinţe inginereşti, domeniul: - Ingineria Autovehiculelor.
2010	Au fost acreditate noi programe de masterat şi anume: - Concepţia şi Managementul proiectelor de Automobile (CMPA), program realizat în parteneriat cu Renault Technologie ROUMANIE; - **Managementul Logisticii (ML), program realizat în parteneriat cu AUTOMOBILE „DACIA";** - Ingineria Autovehiculelor pentru o Mobilitate Durabilă (IAMD), program cu predare în limba engleză;
2012	S-au autorizat pentru funcţionare provizorie două programe de licenţă cu predare în limba franceză şi anume: - Autovehicule Rutiere; - **Inginerie Economică Industrială.** A fost acrediatat programul de masterat: - Echipamente de Reabilitare şi Tehnologii Asistive (ERTA). A fost acrediatat programul de masterat: - <u>Transporturi si siguranta rutiera (TSR)</u>
2021	În Facultatea de Mecanică şi Tehnologie funcţionează următoarele programe de master: - **Ştiinţa şi Ingineria Materialelor (STM),** master franco-român, interdisciplinar cu domeniile Ingineria autovehiculelor, Chimie; - **Ingineria şi Managementul Fabricaţiei Produselor (IMFP);** - **Managementul logisticii (ML);** - Ingineria automobilelor pentru o mobilitate durabila (IAMD) - Concepţia si Managementul proiectarii automobilului (CMPA) - Transporturi si siguranta rutiera (TSR)

DECANATUL

DECANATUL, format din decanul şi prodecanii facultăţii coordonează şi/sau gestionează admiterea, activităţile de învăţământ, cercetare, sociale, relaţii internaţionale şi toate problemele facultăţii împreună cu directorii celor două departamente: Departamentul Autovehicule şi Transporturi (DAT) şi **Departamentul de Fabricaţie şi Management Industrial (DFMI).**

Decanul, prodecanii şi directorii celor două departamente formează Biroul Consiliului Facultăţii de Mecanică şi Tehnologie. Problemele importanate sunt discutate în BIROUL CONSILIULUI FACULTĂŢII DE MECANICĂ ŞI TEHNOLOGIE şi sunt supuse apoi discuţiei şi eventualei aprobări în CONSILIUL FACULTĂŢII DE MECANICĂ ŞI TEHNOLOGIE din care fac parte cadre didactice alese de fiecare dintre cele două departamente.

SECRETARIATUL DECANATULUI, aflat în corpul T la etajul 4, sub coordonarea decanului şi a prodecanilor, generează, păstrează şi gestionează întreaga evidenţă privind studenţii, astfel:

- eliberează carnetele de student,
- eliberează adeverinţele de student,
- asigură evidenţa notelor obţinute de studenţi conform cataloagelor,
- completează situaţia şcolară în registre speciale,
- eliberează situaţiile şcolare,
- asigură evidenţa tuturor taxelor de şcolarizare,
- asigură evidenţa reducerilor abonamentelor de transport pentru studenţi,
- întocmeşte clasificarea anuală a studenţilor conform mediilor aritmetice şi/sau ponderate,
- întocmeşte evidenţa studenţilor ce obţin tabere gratuite,
- completează anexa diplomei de studii.

Adresa: FACULTATEA DE MECANICĂ ŞI TEHNOLOGIE
Corp T, 110040 Piteşti, Str. Târgul din Vale, nr.1, Argeş, România
Telefon: 0348 453 150
https://www.upit.ro/ro/academia-reorganizata/facultatea-de-mecanica-si-tehnologie-2

2. Departamentul Fabricaţie şi Management Industrial

Elemente de identificare a DFMI

Sigla departamentului: integrează simbolurile specifice departamentului în LOGO-ul Universităţii din Piteşti, preluând formele şi culorile specifice acestuia.

Denumirea departamentului

Motto: Academia este învăţătorul vieţii

Anul înfiinţării primei catedre de specialitate tehnică

Cele **trei simboluri** ale literelor „**F**" „**M**" şi „**I**" sunt în legătură cu domeniile de studii coordonate de departament

- ***Şublerul*** este asociat „**Fabricaţiei**"
- Cele două ***compasuri*** sugerează activitatea de „**Management**"
- ***Uzina*** sugerează domeniul „**Industrial**" al fabricaţiei şi managementului

Adresa departamentului: strada Târgu din Vale nr. 1, Piteşti, cod 110 040, corp „T", etaj IV, cam. T435; tel. 0348 453 160; web: **https://www.upit.ro/ro/academia-reorganizata/facultatea-de-mecanica-si-tehnologie-2/departamentul-fabricatie-si-management-industrial2**

Scurt Istoric

Învăţământul superior tehnic a apărut la Piteşti în anul 1969, prin înfiinţarea Institutului de Subingineri, subordonat Institutului Politehnic din Bucureşti, ca răspuns al necesităţii de dezvoltare a industriei constructoare de maşini, cu precădere a celei de autoturisme şi piese auto.

Departamentul de Fabricaţie şi Management Industrial este direct legat de înfiinţarea învăţământului superior tehnic în Piteşti. În anul 1972 au fost constituite primele catedre de specialitate, printre care şi *Catedra Tehnologia Construcţiilor de Maşini*. Pe parcursul anilor, obiectivele de bază ale catedrei TCM au evoluat şi s-au diversificat odată cu dezvoltarea învăţământului superior tehnic în Piteşti şi a coordonării unor specializări noi:

- mai întâi, catedra a asigurat coordonarea specializării *Tehnologia Prelucrării Materialelor* (învăţământ de scurtă durată - subingineri TPM), acoperirea disciplinelor de specialitate de la această specializare şi a disciplinelor tehnologice de la celelalte specializări din Universitate.
- din 1985, an în care a luat fiinţă specializarea *Tehnologia Construcţiilor de Maşini* (învăţământ de lungă durată - ingineri TCM), catedra a coordonat şi această specializare şi a acoperit disciplinele de specialitate de la aceasta.
- din 1999, an în care s-a organizat concurs de admitere la specializarea *Inginerie Economică Industrială* (învăţământ de lungă durată - ingineri IEI), catedra a coordonat şi a acoperit disciplinele de specialitate de la această specializare.
- începând cu 2004 catedra a dezvoltat şi coordonat mai multe specializări de master: masterul *Ştiinţa şi Tehnologia Materialelor* (începând cu anul universitar 2004-2005), masterul *Ingineria şi Managementul Fabricaţiei Produselor* (începând cu anul universitar 2005-2006) şi masterul *Managementul Logisticii* (începând cu anul universitar 2007-2008).

Denumirea iniţială a catedrei s-a păstrat până în 1996, an în care s-a numit *Catedra Inginerie Managerială şi Tehnologică*, denumire luată după profilul în care a fost încadrată principala specializare coordonată de catedră, TCM.

În anul 2000 catedra şi-a schimbat numele în *Catedra Tehnologie şi Management*, numele dorind să reflecte atribuţiile principale pe care le îndeplineşte catedra în coordonarea specializărilor TCM şi IEI.

Din anul 2011, odată cu aplicarea Legii Educaţiei Naţionale 1/2011 şi reorganizarea administrativă a Universităţii din Piteşti, în colectivul catedrei de Tehnologie şi Management este integrat o parte din colectivul catedrei de Mecanică Aplicată, iar noua structură este numită *Departamentul Fabricaţie şi Management Industrial*, denumire care reflectă principalele sfere de interes ale misiunii sale.
https://www.upit.ro/_document/8925/01-link.istoric.dfmi-2014.pdf

Structură şi misiune

Structura departamentului Fabricaţie şi Management Industrial este formată din trei colective, constituite în concordanţă cu activitatea didactică şi de cercetare a membrilor acestuia. Colectivele sunt coordonate de un *şef de colectiv*, iar departamentul este condus de un *director*.

Colectivul "Discipline Tehnice Generale"

- Prof. dr. ch. PLĂIAŞU Gabriela
- Conf. dr. ing. GRIGORE Jan Cristian
- Conf. dr. fiz. DUCU Cătălin
- Ş.l. dr. ing. BÂLDEA Monica
- Ş.l. dr. ch. DICU Maria Magdalena
- Ş.l.dr.ing.POPA Claudia

Şef de colectiv: BÂLDEA Monica

Colectivul "Discipline de specialitate Fabricaţie"

- Prof. dr. ing. STĂNESCU Doru Nicolae
- Conf. dr. ing. RIZEA Alin Daniel
- Conf. dr. ing. IORDACHE Monica
- Ş.l. dr. ing. ec. RACHIERU Nicoleta
- Ş.l. dr. ing. BABĂ Alexandru

Şef de colectiv: STĂNESCU Doru Nicolae

Colectivul "Discipline de specialitate Management

- Prof. dr. ing. NIŢU Eduard Laurenţiu
- Conf. dr. ing. ANGHEL Daniel Constantin
- Conf. dr. ing. BELU Nadia
- Conf. dr. ing. GAVRILUŢĂ Ana
- Ş.l. dr. ec. ing. BĂLTEANU Ancuţa
- Ş.l. dr. ing.TOFAN Adina
- Ş.l. dr. ing. SICOE Gina

Şef de colectiv: GAVRILUŢĂ Ana

Cadre didactice auxiliare:
Ing. PREDA Adrian

Director de departament: IORDACHE Daniela Monica

Misiunea departamentului, ca structură a Universităţii din Piteşti, este realizarea trinomului universităţii moderne: educaţie (I), cercetare (II), servicii în comunitate (III).

Misiunea de educaţie (I) constă în formarea profesională la nivel universitar (licenţă - master - doctorat) şi postuniversitar, precum şi implementarea conceptului de învăţare pe tot parcursul vieţii. Specializările coordonate în prezent de departament sunt prezentate în tabelul ce urmează.

Nivelul studiilor	Domeniul studiilor / Specializarea
LICENŢĂ	Inginerie Industrială / Tehnologia Construcţiilor de Maşini - T C M
	Inginerie şi Management / Inginerie Economică Industrială - I E I
MASTER	Interdisciplinar / Ştiinţa şi Tehnologia Materialelor - S T M (1,5 ani)
	Inginerie Industrială / Ingineria şi Managementul Fabricaţiei Produselor - I M F P (2 ani)
	Inginerie şi Management / Managementul Logisticii - M L (2+ ani)
DOCTORAT	INGINERIA MATERIALELOR / INGINERIE MECANICĂ / INGINERIE INDUSTRIALĂ
Învăţare pe tot parcursul vieţii	Perfecţionarea personalului didactic din învăţământul preuniversitar prin definitivat, gradul II şi gradul I în specializările *TCM* şi *IEI*
	Programe postuniversitare de formare şi dezvoltare profesională continuă în domeniile *Inginerie Industrială* şi *Inginerie şi Management*

Coordonarea acestor specializări constă în:

- elaborarea planurilor de învăţământ şi a conţinutului disciplinelor, în concordanţă competenţele specifice domeniului de studii şi cerinţele angajatorilor,
- gestionarea activităţilor didactice (încadrarea cu personal didactic, orare) şi de cercetare ştiinţifică (cercuri ştiinţifice studenţeşti),
- asigurarea stagiilor de practică,
- desfăşurarea activităţilor de finalizare a studiilor (îndrumare proiecte de diplomă, examene de finalizare a studiilor).

Misiunea de cercetare (II) urmăreşte generarea şi transferul de cunoaştere prin cercetare ştiinţifică fundamentală şi aplicativă, dezvoltare - inovare şi transfer tehnologic, creaţie individuală şi colectivă în domeniile: ingineria materialelor, inginerie mecanică, inginerie industrială, inginerie şi management.

Serviciile în comunitate (III) au ca scop promovarea şi dezvoltarea de parteneriate la nivel local, regional şi naţional în vederea rezolvării problemelor comunităţii şi creşterii vizibilităţii şi prestigiului Universităţi

3. Îndrumătorul de an

Îndrumătorul de an (grupă) este numit dintre cadrele didactice din DFMI, ce desfăşoară activităţi la anul de studiu (grupa) respectiv(ă). Îndrumătorii de an asigură consilierea şi menţinerea unei legături permanente cu studenţii anului de studii (grupei de studenţi), ţin permanent legătura cu departamentele şi decanatul facultăţii şi coordonează activitatea de îndrumare în anul respectiv.

Îndrumătorul oferă studentului informaţii şi lămuriri suplimentare privind desfăşurarea tuturor etapelor procesului de instruire şi formare profesională, îi aduce la cunoştinţă anumite prevederi ale regulamentelor interne elaborate la nivel de facultate şi universitate şi are, în principal, rolul de a-l sfătui şi sprijini în orice aspect legat de pregătirea sa profesională. În plus, studentul se poate adresa îndrumătorului în oricare alt gen de problemă: socială, familială, personală, într-un dialog bazat pe încredere reciprocă.

Îndrumătorul stabileşte care sunt studenţii cu reale probleme sociale şi îi ajută în obţinerea de burse sau alte drepturi, în baza documentelor justificative şi a legislaţiei în vigoare.

Îndrumătorul de an informează studenţii cu privire la: regulamentele de activitate ale studenţilor, structura anului universitar şi programarea activităţilor didactice, structura planului de învăţământ, locul de desfăşurare a activităţilor didactice, orar, activităţi culturale etc.

Îndrumătorul stabileşte împreună cu studenţii întâlniri de lucru periodice organizate pe grupe de studenţi şi prin discuţii individuale, la cererea studentului. Temele abordate în cadrul întâlnirilor periodice dintre îndrumătorul de an şi studenţi se referă la:

- structura anului universitar şi programarea activităţilor didactice;
- structura planului de învăţământ, prezentarea disciplinelor obligatorii, opţionale, facultative;
- consilierea studenţii cu privire la planificarea, pregătirea şi desfăşurarea evaluărilor finale ale fiecărui semestru;
- rezultatele obţinute de studenţi în urma evaluărilor semestriale;
- drepturi şi facilităţi oferite studenţilor;
- relaţii inter-umane (comportament, ţinută, limbaj).

Indrumătorii de grupe din anul universitar 2021-2022 sunt prezentați în tabelul de mai jos :

Îndrumare grupe	**Programul de studii**	
Anul de studii	**TCM**	**IEI**
I	Dicu M.+ Iordache M.	Bâldea Monica
II	Grigore Jan Cristian	Popa Cludia
III	Babă Alexandru	Sicoe Gina
IV	Rachieru Nicoleta	Tofan Adina

Îndrumătorul de an utilizează grupurile de lucru Skype, Zoom, WhatsApp și platforma elearning, prin intermediul cărora trimite informații diverse, atât în ceea ce privește latura didactică, cât si informații de la secretariat, rectorat, petrecerea timpului liber etc.

4. Organizarea activităţilor didactice

4.1 Structura anului universitar

ANUL UNIVERSITAR 2021-2022		
SEMESTRUL I		
14 săptămâni		
Perioada	**Nr. de săpt.**	**Denumirea activității**
30.09.2021		Deschiderea anului universitar și consilierea studenților privind desfășurarea activităților didactice
01.10-23.12.2021	12	Activități didactice (Marți, 30.11.2021 – Sf. Andrei, Miercuri, 01.12.2021 – Ziua Marii Uniri – zile libere)
24.12.2020-07.01.2022	2	Vacanța de Crăciun
10.01 - 21.01.2022	2	Activități didactice
24.01 - 13.02.2022	3	Evaluări finale semestrul I/Sesiune de iarnă (Luni, 24.01.2022 Ziua Unirii Principatelor Române – zi liberă)
14.02 - 20.02.2022	1	Vacanță de iarnă (intersemestrială)
SEMESTRUL II		
14 săptămâni		
21.02 – 22.04.2022	9	Activități didactice (Vineri, 22.04.2022, Vinerea Mare – zi liberă)
23.04 – 01.05.2022	1	Vacanța de Paște
2.05 – 3.06.2022	5	Activități didactice (Miercuri, 1.06.2022, Ziua Copilului, zi liberă)
6.06 – 26.06.2022	3	Evaluări finale semestrul II/Sesiune de vară (Luni, 13.06.2022, a doua zi de Rusalii – zi liberă)
27.06 – 8.07.2022	2	Practica anul I, II, III- unde este cazul perioada de desfășurare a stagiului de practică poate fi cuprinsă atât în cursul anului universitar, cât și în perioada vacanțelor universitare
1.09 – 15.09.2022		- Sesiunea de refacere a evaluărilor finale - Reevaluare discipline semestrul I și II pentru studenții care nu au promovat în sesiunile de vară și de iarnă - Măriri de note pentru studenții integraliști

În fiecare semestru săptămânile sunt numerotate de la 1 la 14, unele activități desfășurându-se în saptămânile impare sau în cele pare, lucru ce este afișat în orar în orar.

Pagina facebook a Facultății de Mecanică și Tehnologie Pitești

https://www.facebook.com/FMT.UPIT/

Punctele de informare pentru studenți (aviziere) sunt amplasate la parter în corpul T în holul intrării FMT, la etajul 4 în holul secretariatului, în corpul I la etajul 1 și la avizierul fiecărui laborator.

http://orar.upit.ro/

Cadre didactice care întocmesc orarul pe ani de studii

Orar	**Programul de studii**	
Anul de studii	**TCM**	**IEI**
I	Bâldea Monica	
II	Grigore Jan Cristian	
III	Tofan Adina	
IV	Rachieru Nicoleta	

Programarea examenelor

Sesiunile de iarnă și vară - Șeful de an împreună cu colegii și cadrele didactice propun programarea examenelor, care va fi verificată de îndrumărtorul de an și de conducerea facultății. Procesul de programare a examenelor începe cu cel puțin două săptămâni înainte de data de începere a sesiunii de examene.

Sesiunile de restanțe și examenele extraordinare – Secretariatul și cadrele didactice vor fixa datele de susținere a examenelor

Secretar Specializările TCM și IEI: Popescu Mihaela sala T 422 (etaj 4)

Program de lucru cu studenții: online : mihaela.popescu@upit.ro

zilnic 13.00-15.00

Punctele de informare la nivel de decanat se găsesc la etajul 4 și parter corpul T, la nivel de departament la etajul 4 corpul T și etajul 1 corpul I , precum și la avizierele fiecărui laborator.

Biblioteca are sediul în corpul I la etajul 2.

Simbolizarea sălilor este următoarea: **corpETAJsală**

Exemplu: sala **T103**

4.2 Drepturile şi obligaţiile studentului

În perioada şcolarizării studentul are următoarele **drepturi**:

- să participe la formarea/instruirea prevăzută în curriculum şi la activităţi didactice suplimentare organizate la cerere, în conformitate cu prevederile Cartei Universitare şi cele ale Senatului Universităţii din Piteşti.
- să utilizeze baza materială şi logistică având acces la toate serviciile legate de procesul de învăţământ sau de activitate sportivă, culturală, socială, de orientare profesională şi consiliere în carieră.
- să solicite Universităţii din Piteşti întreruperea studiilor din motive justificate.
- să participe prin libera exprimare a opiniilor la evaluarea activităţii pentru disciplinele să i se elibereze la cerere adeverinţă din care să rezulte calitatea de student.
- să primească toate informaţiile legate de procesul de învăţământ şi de evaluare prin Ghidul studentului care va fi elaborat anual pentru fiecare domeniu de studiu şi specializare;
- să beneficieze de consilierea unui cadru didactic, îndrumătorul de grupa şi/sau îndrumătorul de an, numit de Consiliul facultăţii, pe probleme de pregătire profesională şi habitat în comunitatea universitară;
- frecventate, respectând reglementările Senatului Universităţii.
- să fie recompensat prin: diplome, premii, burse speciale, precum şi alte forme de recompensare, în conformitate cu hotărârile Senatului Universităţii şi Consiliului Facultăţii, din fondurile proprii realizate în regim de autofinanţare şi respectând reglementările legale în vigoare, pentru performanţe deosebite obţinute în activitatea profesională şi ştiinţifică;

În perioada şcolarizării studentul are următoarele **obligaţii**:

- în derularea activităţilor curriculare şi extra-curriculare să se încadreze în reglementările legislaţiei în vigoare şi cele specifice Universităţii din Piteşti.
- să se încadreze în reglementările privind evaluarea cunoştinţelor, acordarea creditelor transferabile şi de certificare a examinărilor.
- să respecte normele de disciplină şi etică universitară, în conformitate cu regulamentele proprii ale Universităţii din Piteşti.
- să folosească cu grijă bunurile materiale existente în spaţiile de învăţământ, cămine, cantine, biblioteci, etc. şi să le păstreze în bună stare. Contravaloarea prejudiciilor rezultate din degradarea sau distrugerea acestor bunuri se va recupera de la cel care le-a produs, conform procedurilor legale în vigoare.
- să încheie în fiecare an universitar Anexa la Contractul de Studii şi Fişa de înscriere.

Mai multe informaţii se găsesc în *Codul drepturilor şi obligaţiilor studentului din UPIT*, disponibil la adresa:

http://upit.ro/_document/1154/Codul_drepturilor_si_obligatiilor_studentului_in_UPIT.pdf

4.3 Sistemul de credite ECTS

Procesul **Bologna** a adus în învăţământul superior românesc o serie deschimbări generale şi anume:

- modificarea duratei şi a structurii studiilor;
- modificarea structurii programelor de studii (specializărilor);
- promovarea mobilităţii studenţilor şi a cadrelor didactice;
- recunoaşterea diplomelor la nivel european.

Începând cu anul universitar 2005-2006, structura învăţământului superior cu profil ingineresc din România cuprinde trei cicluri de studii, după cum urmează:

1. Ciclul de studii universitare de licenţă, cu durată de 4 ani;
2. Ciclul de studii de masterat, cu durată de 2 ani;
3. Ciclul de studii universitare de doctoral, cu durată de 3 ani.

La baza promovării mobilităţii şi recunoaşterii diplomelor în spaţiul european, un rol important îl are folosirea **Sistemului European de Credite Transferabile (ECTS)**. Aceasta înseamnă că fiecare disciplină studiată este cotată cu un număr de puncte de credit, prin care se exprimă efortul cantitativ şi calitativ pe care trebuie să-l depună studentul pentru asimilarea cunoştinţelor la disciplina respectivă. Un punct de credit presupune aproximativ 30 de ore de muncă ale studentului. Munca studentului poate fi *asistată* (cursuri, seminare, laboratoare) sau *individuală* (timpul alocat studiului în biblioteci, elaborăriide lucrări personale, activităţi practice etc.). Obţinerea creditelor atribuite unei discipline este condiţionată de promovarea acelei discipline. Evaluarea cunoştinţelor la o disciplină se apreciază cu note de la 1 la 10. Participarea studentului la evaluarea finală pentru obţinerea notei la o disciplină este condiţionată, fără excepţii, de obţinerea la activităţile periodice obligatorii (lucrări de laborator, practica de specialitate, proiecte şi, după caz, cursuri practice) a unui punctaj corespunzător notei minime de promovare (nota 5). Tipurile de activităţi din cadrul unei discipline şi ponderea acestora în nota finală sunt stabilite de titularul de disciplină în Fişa disciplinei şi sunt comunicate studenţilor la începerea activităţilor. Nota finală la o disciplină se compune din suma ponderată a notelor parţiale obţinute pentru fiecare activitate cuprinsă în Fişa disciplinei.

Disciplinele nepromovate la sfârşitul unui an de studiu sunt **discipline creditate** pentru anii următori. În cazul repetării unei discipline creditate, punctajele parţiale obţinute anterior rămân valabile. La solicitarea studentului, punctajul obţinut anterior la activităţile de laborator şi proiect se poate modifica, în vederea măririi, prin refacerea activităţilor cu alte grupe de studenţi.

Activităţile disciplinelor creditate nu beneficiază de planificări speciale în anii următori. Refacerea unei discipline creditate se face prin participarea studentului la activităţile anilor de studii în care se desfăşoară disciplina, conform planurilor de învăţământ.

Indiferent de modul în care sunt acoperite costurile de şcolarizare (subvenţie sau taxă), toate activităţile unei discipline creditate sunt supuse, în momentul efectuării lor, unor taxe reglementate separat.

Trecerea dintr-un an de studiu în altul este condiţionată de obţinerea a **minim 35 puncte de credit,** din totalul de 60 aferente anului respectiv .

Trecerea în ultimul an de studiu se poate face numai dacă studentul a acumulat **cel puţin 150 puncte de credit** din disciplinele obligatorii şi opţionale **aparţinând anilor I,II şi III**. În caz contrar, studentul va fi reînscris în ultimul an frecventat, considerat **an de refacere** (an de graţie). Parcurgerea anului de graţie se face **numai** în regim de **student « cu taxă »**.

Statutul de student bugetat/ cu taxă se poate modifica de la un an universitar la altul, în funcţie de îndeplinirea criteriilor şi standardelor de performanţă stabilite de Senatul Universităţii şi stipulate în Contractul de studii universitare.

Mai multe informaţii se găsesc în fişierul *Regulament privind organizarea şi desfăşurarea procesului de învăţământ utilizând sistemul ECTS* disponibil pe link-ul http://www.upit.ro/uploads/Prorectori/Prorector%20cu%20Calitatea%20Invatamantului/Regulament%20Credite%20Transferabile%20.pdf

4.4 Practica studenților

Practica tehnologică a studenţilor de la programele de studii I.E.I. şi T.C.M., coordonate de Departamentul de Fabricaţie şi Management Industrial, se desfăşoară în conformitate cu planul de învăţământ al fiecărui an de studiu, respectând Procedura operaţională privind organizarea şi desfăşurarea stagiilor de practică în cadrul FMT şi Metodologia privind organizarea şi desfăşurarea activităţii de practică la programele de studii T.C.M. şi I.E.I.

https://www.upit.ro/_document/24860/19.01.2018_procedura_de_organizare_si_desfasurare_a_practicii_fmt.pdf

https://www.upit.ro/ro/academia-reorganizata/facultatea-de-mecanica-si-tehnologie-2/departamentul-fabricatie-si-management-industrial2/indrumatori-de-grupe-practica

Anul I

Practica anului I este prevăzută în planul de învăţământ cu 30 ore ce se vor desfăşura atât în laboratorul multifuncţional din corpul A (şedinţe de pregătire-finalizare a obiectivelor urmărite pe parcursul vizitelor) cât şi sub formă de vizite în diferite societăţi comerciale cu care Universitatea are relaţii de colaborare (vizate sunt unele din urmatoarele societati comerciale: S.C. Automobile Dacia SA, S.C. Subansamble Auto Piteşti, S.C. Comefin S.A. Costeşti, S.C. Metabet S.A., S.C. Componente Auto Topoloveni, S.C. DMG SRL). Vizitele se desfaşura în

prima saptamână a lunii iulie (prima saptamana dupa sesiunea de vara). Practica se încheie cu un colocviu în ultima zi a săptămânii, pe baza caietului de practică.

Anul II

Practica se desfăşoară în laboratoarele multifuncţionale din corpul A,CC și I. Ședințele de practică vor fi coordonate de îndrumătorii de practică şi de laboranţii cu activităţi în acest laborator.

Se desfăşoară în luna iulie (după sesiunea de examene aferentă semestrului al II lea) sub formă de stagiu (2 săptămâni x 5 zile / săptămâna x 6 ore/zi). Obiectivul general al disciplinei este de a permite studenţilor să acumuleze cunoştinţe de bază privind principalele procedee şi sisteme tehnologice de fabricare. Obiectivele specifice urmăresc ca la finalizarea disciplinei studentul să poată descrie următoarele tipuri de procedee de fabricare şi elementele sistemelor tehnologice asociate acestora: procedee de prelucrare prin strunjire; procedee de prelucrare prin frezare; procedee de prelucrare prin găurire; procedee de prelucrare prin rectificare; procedee de prelucrare prin electro-eroziune; procedee de deformare la rece: ştanţare, îndoire, ambutisare.
Practica se va încheia cu un colocviu în ultima zi de practică.

Anul III

Se desfăşoară în luna iulie sub forma de stagiu de practică în întreprinderi de profil, (2 săptămâni x 5 zile / săptămâna x 6 ore/zi). Obiectivele urmărite sunt cele prezentate în fişa de disciplină. Repartizarea studenţilor pe întreprinderi şi teme de practică se realizează pe parcursul semestrului II. Studenții pot accesa stagii de practică la diverse întreprinderi cu care DFMI are încheiate Convenții de practică.

Convenţia cuprinde programul de lucru, tabelul nominal al studenţilor, temele repartizate acestora, numele coordonatorilor din partea Departamentului si întreprinderii.

Evaluarea activităţii de practică se face în ultima zi a stagiului de practica de către o comisie formată din îndrumătorul de practică din partea departamentului şi reprezentantul întreprinderii.

Anul IV

Desfăşurarea practicii pentru întocmirea proiectului de diplomă este prevăzută în perioada semestrului al II lea sub formă de stagii în diferite societăţi comerciale, pe teme date (studii de caz). Tema studiilor de caz constituie sursa proiectului de diplomă a studenţilor. Studenţii au posibilitatea de efectua practica în societatea unde lucrează sau într-o altă societate (dintre cele cu care universitatea are convenţii de colaborare).

Îndrumare practică	**Programul de studii**	
Anul de studii	TCM	IEI
I	Dicu M.+ Grigore J. + Ducu C.	
II	Stănescu Nicolae Doru Grigore Jan Cristian	Bâldea Monica Popa M. Claudia
III	Babă Alexandru	Sicoe Gina
IV	Rachieru Nicoleta	Tofan Adina

4.5 Planul de învăţământ

Documentul care stă la baza planificării şi derulării procesului didactic este **Planul de învăţământ** (PI). El are două structuri definitorii, una formativă privind modul de distribuire a cunoştinţelor (disciplină, module, pachete de discipline, specializări) şi una temporală de planificare în timp a procesului de formare (săptămână, semestru, an, ciclu, perioadă totală de formare).

Planul de învăţământ este structurat pe ani de studiu şi pe semestre şi conţine următoarele informaţii:

Anul: Semestrul:

Nr. crt.	Disciplina		Ore/săptămână				PC	Forma eval.	Ore studiu ind. / sem.
	Denumire	Cod	C	S	L	P			
(1)	(2)	(3)	(4)	(5)	(6)	(7)	(8)	(9)	(10)

(1). Nr. curent al disciplinei în cadrul planului de învăţământ;

(2). Denumirea disciplinei (Ex. *Toleranţe şi control dimensional*); Fiecare disciplină are o durată totală de un semestru, conţine o formă de evaluare, în urma căreia studentul obţine o notă finală şi acumulează creditele asociate disciplinei;

(3). Codul disciplinei;

Disciplinelor din planul de învăţământ li se atribuie coduri de identificare, acestea conţinând informaţii despre universitatea, facultatea, categoria formativă, semestrul, tipul disciplinei, codul de identificare din planul de învăţământ, după modelul:

UP.XX.Aa.Y.B.Z.QQ

- UP = Universitatea din Piteşti;
- XX = cifre de la 1 la 11 reprezentând codul facultăţii. Pentru Facultatea de Mecanică şi Tehnologie, XX = 03;
- Aa = cod ce indică tipul disciplinei (conform criteriului conţinutului). Astfel pot fi întâlnite următoarele tipuri de discipline:
    - F – discipline fundamentale;
    - D – discipline în domeniu;
    - S – discipline de specialitate;
    - C – discipline complementare;
    - i – discipline inginereşti;
    - e – discipline economice;
    - j – discipline juridice.
- Y = cifră (de la 1 la 8) ce indică nr. semestrului în care se studiază disciplina respectivă;
- B = cod ce indică tipul disciplinei (conform criteriului obligativităţii). Astfel, pot fi întâlnite următoarele tipuri de discipline:
    - O – disciplină obligatorie (disciplină impusă);
    - A – disciplină opţională (disciplina aleasă din oferta de discipline a facultăţii, necesare completării pachetului obligatoriu din trunchi sau din ramura de

specializare.După alegere, disciplina opţională capătă caracter de obligativitate pentru promovarea ei de către student);

- L – disciplină facultativă (reprezintă disciplina care poate fi aleasă de student, pentru a-şi extinde cunoştinţele în domeniul ales sau să studieze alte domenii de specializare adiacente, diferite de specializarea principală. Creditele obţinute la disciplinele liber alese se însumează peste cele obligatorii).

- Z = cod numeric ce indică programul de studii de licenţă din planul căreia face parte disciplina respectivă. Astfel pentru programul de studii TCM Z = 2 şi pentru IEI Z = 3;
- QQ = nr. de ordine al disciplinei din planul de învăţământ

Exemplu:UP.03.Di.5.O.3.45= disciplină aparţinând unui program de studiu din Universitatea din Piteşti (UP), Facultatea de Mecanică şi Tehnologie (03), disciplină care corespunde domeniului de studiu (Di), desfăşurată în semestrul 5, disciplină obligatorie (O), domeniul de studii de licenţă IEI (3), având numărul de ordine 45 în planul de învăţământ.

(4), (5), (6), (7) – volumul activităţilor (pe tipuri de activităţi, exprimat în ore/săptămână) programate a fi desfăşurate pentru disciplina respectivă. Astfel:

- (4) reprezintă nr. de ore de curs. În cadrul activităţii de curs participă **toţi studenţii anului de studiu** şi este prezentată partea teoretică a disciplinei.

- (5) reprezintă nr. de ore de seminar. În cadrul activităţii de seminar participă **toţi studenţii dintr-o grupă de studiu** şi sunt rezolvate aplicaţii practice.

- (6) reprezintă nr. de ore de laborator. În cadrul activităţii de laborator **participă toţi studenţii dintr-o subgrupă de studiu** şi sunt realizate diferite lucrări de laborator şi sunt rezolvate aplicaţii practice.

- (7) reprezintă nr. de ore de proiect. In cadrul activităţii de proiect **participă toţi studenţii dintr-o subgrupă de studiu**. In cadrul acestei activităţi fiecare student are de rezolvat o temă individuală.

(8) Numărul de puncte de credit acordate disciplinei respective.

(9) Forma de evaluare.

Formele de evaluare finală prevăzute în planurile de învățământ sunt: examen (E), colocviu (C),verificare (V) şi proiect (P). Examenele şi colocviile se susţin numai în sesiunile de evaluare finală a cunoştinţelor studenţilor, care sunt programate la sfârşitul celor două semestre formative (de iarnă şi de vară) având durata de câte 3 săptămâni. Ziua şi ora desfăşurării acestora, se stabilesc de către decanate, la propunerea grupelor de studenţi şi cu acordul cadrului didactic titular de disciplină.Pentru disciplinele a căror formă de evaluare finală este VERIFICARE, ultima evaluare va avea o pondere de cel mult 10% din nota finală şi se va desfăşura în ultimele două săptămâni ale semestrului.

Participarea studentului la evaluarea finală pentru obţinerea notei finale la o disciplină este condiţionată, fără excepţii, de obţinerea la activităţile periodice obligatorii (lucrări de laborator, proiecteetc.) a unui punctaj corespunzător notei minime de promovare (nota 5).Tipurile de activităţi periodice din cadrul unei discipline şi ponderea acestora în nota finală sunt stabilite de titularul de disciplină, avizate de şeful de departament şi sunt prezentate în fişa disciplinei.

Ponderea evaluării finale în activităţile unei discipline este următoarea:

- 40…50% când forma de evaluare finală este EXAMEN;
- 20…30% când forma de evaluare finală este COLOCVIU;
- 0…10% când forma de evaluare finală este VERIFICARE.

Refacerea formei de evaluare finală, pentru o disciplină din anul universitar curent, se face în sesiunea de două săptămâni, programată în luna septembrie. Participarea la sesiunea de refacere din septembrie se face în condiţiile îndeplinirii obligaţiilor de participare la forma finală de evaluare, aceleaşi ca şi pentru sesiunile de la sfârşitul semestrului, pentru următoarele situaţii:

- repetarea evaluării finale nepromovate;
- neprezentarea la evaluarea finală;
- repetarea evaluării finale promovate în vederea măririi notei.

În cazul refacerii evaluării finale, în sesiunea de refaceri, punctajele parţiale obţinute din activităţile desfăşurate în timpul semestrului sunt păstrate, anulându-se numai punctajul obţinut la evaluarea finală

Examinarea va fi făcută obligatoriu de cadrul didactic care a predat disciplina respectivă, asistat de cadrul didactic care a condus seminariile sau lucrările practice sau de un alt cadru didactic despecialitate.

(10) Numărul de ore de studiu individual/săptămână necesare atingerii obiectivelor formative ale disciplinei (în afara orelor de participare la activităţile didactice ale disciplinei).

Planurile de învăţământ pentru programele de studii TCM şi IEI în anul universitar 2021-2021 se găsesc la următoarele adrese pentru promoția 2021-2025:
https://www.upit.ro/ro/academia-reorganizata/facultatea-de-mecanica-si-tehnologie-2/departamentul-fabricatie-si-management-industrial2/programe-de-licenta-dfmi/tehnologia-constructiilor-de-masini2/documente-specifice-tcm
https://www.upit.ro/_document/171556/plan_de_invatamant_tcm_2021-2025.pdf
https://www.upit.ro/ro/academia-reorganizata/facultatea-de-mecanica-si-tehnologie-2/departamentul-fabricatie-si-management-industrial2/programe-de-licenta-dfmi/inginerie-economica-industriala2/documente-specifice-iei
https://www.upit.ro/_document/171557/pinv_iei_21-25_02.09.21.pdf

4.6 Finalizarea studiilor universitare

Finalizarea studiilor de licenţă se realizează prin **Examen de diplomă**.

Înscrierea pentru Examenul de Diplomă este condiţionată de obţinerea tuturor punctelor de credit de la disciplinele obligatorii si opţionale incluse în planul de învăţământ parcurs de promoţia cu care studentul promovează ultimul an de studiu.

Examenul de diplomă constă din două probe şi anume:

Proba 1 – Evaluarea cunoştinţelor fundamentale şi de specialitate;

Proba a 2-a– Prezentarea şi susţinerea Proiectului de Diplomă.

Proba 1 se desfăşoară oral şi are menirea de a evalua capacitatea absolventului de a utiliza cunoştinţele dobândite pe parcursul anilor de studii pentru rezolvarea unor probleme concrete, din domeniul programului de studii.

Proba a 2-a constă în elaborarea şi susţinerea unei lucrări, denumită ***Proiect de Diplomă***, şi are rolul de a verifica capabilitatea absolventului de a aplica cunoştinţele şi abilităţile dobândite pentru rezolvarea unui caz concret din domeniul programului de studii.

Proiectul de diplomă este elaborat de student în stagiul de practică efectuat în semestrul 8 de studii universitare, sub îndrumarea unui cadru didactic cu competenţe în aria tematică în care se încadrează tema proiectului de diplomă.

Mai multe informaţii se găsesc în *Ghidul pentru finalizarea studiilor la programul de studii de licenţă TCM*, accesibil la:
https://www.upit.ro/ro/academia-reorganizata/facultatea-de-mecanica-si-tehnologie-2/departamentul-fabricatie-si-management-industrial2/programe-de-licenta-dfmi/tehnologia-constructiilor-de-masini2/documente-specifice-tcm
și în *Ghidul pentru finalizarea studiilor la programul de studii de licenţă IEI*, accesibil la:
https://www.upit.ro/ro/academia-reorganizata/facultatea-de-mecanica-si-tehnologie-2/departamentul-fabricatie-si-management-industrial2/programe-de-licenta-dfmi/inginerie-economica-industriala2/documente-specifice-iei

5. Organizarea activităților de cercetare studențească

Activitatea de cercetare se desfășoară în principal în cadrul laboratoarelor departamentului de Fabricație și Management Industrial, dotate cu echipamente și mijloace de cercetare corespunzătoare temelor de cercetare abordate de către membrii departamentului, cât și de către studenții de la programele de studii de licență și masterat, coordonate de către Departamentul de Fabricație și Management Industrial.

Prin colaborarea cu agenți economici (Automobile Dacia, Leoni, Lisa Draxlmaier, Segula, Subansamble Dacia, EuroAps etc) studenții abordează teme de cercetare cu aplicație în domeniul în care își desfășoară activitatea/stagiul de practică la acești agenți economici.

Sesiuni științifice locale

Anual, facultatea prin departamentele sale, organizează Sesiunea de Comunicare a Cercurilor ȘtiințificeStudențești în care sunt implicați un număr mare de studenți. Departamentul de Fabricație și Management Industrial coordonează șase secțiuni:

1. Materiale;
2. Rezistența materialelor și aplicații ale elementului finit;
3. Organe de mașini și tribotehnică;
4. Inginerie industrială;
5. Management industrial;
6. Produse și procese industriale.

Sesiunea de Comunicare a Cercurilor Științifice Studențești are loc anual, în luna mai, iar în sălile din corpurile I și T se desfășoară secțiunile coordonate de către Departamentul de Fabricație și Management Industrial.

Pregătirea lucrărilor se face sub îndrumarea cadrelor didactice implicate, iar după caz, și a tutorilor din mediul economic, într-o perioadă cuprinsă între două și patru luni. La realizarea

unei lucrări pot fi implicați, în general, unul până la trei studenți. Lucrarea trebuie să aibă un nivel științific corespunzător, să respecte regulile și structura de redactare conform unui model transmis studenților și cadrelor didactice îndrumătoare, astfel: să conțină o parte de studiu bibliografic în domeniul studiat, să prezinte contextul în care se desfășoară cercetarea, să aibă un studiu de caz, interpretarea rezultatelor obținute și concluzii. Pentru participarea la Sesiunea de Comunicare a Cercurilor Științifice Studențești, studentul pregătește un document imprimat și o prezentare în PowerPoint sau Prezi.

Timpul de prezentare a unei lucrări este de 10-15 minute, iar pentru întrebări/răspunsuri mai sunt alocate încă 10 minute.

La fiecare secțiune sunt premiate lucrările valoroase, cu premii sau mențiuni.

Implicarea studenților la Sesiunea de Comunicare a Cercurilor Științifice Studențești are avantaje certe: familiarizarea cu activitatea de cercetare științifică, lucrul în echipă, respectarea termenelor, dezvoltarea abilităților de comunicare, dobândirea competențelor în domeniul realizării prezentărilor orale, dezvoltarea capacității de sinteză etc.

Broșura Sesiunii de Comunicare a Cercurilor Științifice Studențești o găsiti pe pagina web a FMT la adresa:
https://www.upit.ro/ro/academia-reorganizata/facultatea-de-mecanica-si-tehnologie-2/sesiunea-de-comunicari-stiintifice-studentesti2

Participarea la Concursurile profesionale studențești

Studenții din anii I și II care vor să exceleze, au posibilitatea să participe în cadrul disciplinelor Mecanică și Rezistența Materialelor la concursuri organizae la nivel local, și mai apoi la nivel național.

- ***Concursul de Mecanică*** "Andrei Ioachimescu"
  - Responsabil–prof.univ.dr.Stănescu Doru Nicolae și ș.l.dr.ing. Bâldea Monica, cu activități la disciplinele de Mecanică I (anul I - sem II) și Mecanică II (anul II- sem I).
  - Faza locală se desfășoară la Universitatea din Pitești în luna aprilie a fiecărui an.
    - Faza națională se desfășoară într-unul din centrele universitare din țară.
    - Pentru informații suplimentare site-ul concursului este: https://sites.google.com/site/concursioachimescu/

- ***Concursul de Rezistența Materialelor*** "CC Teodorescu"
  - Responsabil: conf.univ.dr.Jan Cristian Grigore pentru disciplina de Rezistența Materialelor (anul II).
  - Faza locală se desfășoară la Universitatea din Pitești în luna aprilie a fiecărui an.
  - Faza națională se desfășoară într-unul din centrele universitare din țară.

6. Mobilăți internaționale

ERASMUS+ este cel mai important program de învăţământ şi formare profesională din Uniunea Europeană în ceea ce priveşte mobilitatea şi cooperarea la nivelul învăţământului superior în Europa. Obiectivul principal al programului Erasmus + este acela de a îmbunătăți sansele de angajare ale studenților, prin dobândirea de competențe suplimentare apreciate de angajatori, precum și îmbunătățirea competențelor lingvistice.

La obținerea unei burse ERASMUS+ pot participa: *studenții din ciclul de licență*, *studenții din ciclul de master* și *studenții doctoranzi*.

În cadrul Programului Erasmus+, un student poate beneficia de maxim 12 luni de mobilitate pe parcursul unui ciclu de studii (licenţă, master, doctorat).

În calitate de student ERASMUS+ studentul are dreptul de a beneficia de:

- scutirea, pe întreaga durată a studiilor efectuate în cadrul programului Erasmus, de la plata taxelor impuse de către universitatea gazdă pentru şcolarizare, înscriere, examene, accesul la laboratoarele şi biblioteca universităţii;
- recunoaşterea completă a activităţilor încheiate în mod satisfăcător pe parcursul perioadei de mobilitate în cadrul programului Erasmus, în conformitate cu contractul de studii/formare;
- primirea, la încheierea perioadei de mobilitate în străinătate, a unui situaţii şcolare pentru studiile/activităţile efectuate, semnată de instituţia/ întreprinderea gazdă.
- aceleaşi beneficii şi tratament din partea universităţii gazdă precum cele de care se bucură studenţii universităţii respective;
- menţinerea bursei de studii de care beneficiaţi în ţara dumneavoastră de origine, pe întreaga perioadă a mobilităţii în străinătate.

În calitate de student ERASMUS+ studentul are obligația de:

- a respecta regulile şi obligaţiile ce decurg din contractul de finanţare Erasmus+ încheiat cu UPIT;
- a vă asigura că orice schimbare survenită în contractul de studii este imediat aprobată, în scris, atât de UPIT, cât şi de instituţia gazdă;
- a parcurge, conform acordului încheiat, întreaga perioadă de studiu în cadrul universităţii gazdă, de a participa la examene sau alte forme de evaluare relevante şi de a respecta regulile şi regulamentele instituţiei gazdă;
- a redacta un raport de activitate cu privire la mobilitatea de studii în străinătate în cadrul programului Erasmus+, după încheierea acesteia şi de a răspunde eventualelor solicitări de informaţii adresate de UPIT, de Comisia Europeană sau de Agenţia Naţională

Prin programul Erasmus+, în anul universitar 2021-2022, studenții de la programele de studii coordonate de departamentul DFMI pot studia în universități partenere, durata unei mobilități de studiu fiind cuprinsă între 3 și 10 luni.

Amănunte despre universitățile partenere găsiți la următorul link https://www.upit.ro/ro/academia-reorganizata/facultatea-de-mecanica-si-tehnologie-2/studenti-fmt2/oportunitati-erasmus

https://www.upit.ro/ro/international/erasmusplus/erasmus-programme-countries/outgoing-students

Universități partenere – **Franța**

Polonia (Limba Engleză) **Turcia (Limba Engleză)**

În cadrul departamentului DFMI, selecția candidaților pentru mobilităţi ERASMUS se realizează în conformitate cu prevederile Regulamentului privind recunoașterea perioadelor de studii și/sau de plasament efectuate de către studenți în cadrul mobilităților ERASMUS

Studenții interesați de o mobilitate de studiu în străinătate în anul universitar 2020-2021 trebuie să depună un dosar la "Biroul pentru programe comunitare", sala T005.

Prin intermediul acestui dosar candidatul va trebui să probeze:

- stăpânirea limbii de studiu de la universitatea parteneră – *atestat ligvistic*
- un nivel de cunoştinţe de specialitate corespunzător scopului didactic al mobilităţii şi adaptat exigenţelor de la universitatea de destinaţie, reflectat inclusiv în rezultatele obţinute la examene, probat prin: *ultima diplomă de bacalaureat/ licență/ master, adeverință de student și foaia matricolă cu situația școlară*;
- capacitate de adaptare la un mediu universitar, cultural şi social nou prin intermediul unei *scrisori de intenție și un CV Europass*;
- faptul că nu a depășit 12 luni de mobilitate ERASMUS pe un ciclu de studiu, prin intermediul unei *declarații notariale.*

Perioada de depunere a dosarelor de candidatura este aprilie – mai a fiecărui an, iar selecția studenților se face la sfârșitului luni mai.

Pentru detalii suplimentare puteți contacta responsabilul ERASMUS al FMT:

s.l. dr. ing. BOROIU Andrei , email: boroiu_alexandru@yahoo.com

Responsabilul cu monitorizarea relațiilor internaționale DFMI: *ANGHEL Daniel-Constantin*

Fii student ERASMUS !!!

7. Infostudent

7.1. Bursele pentru studenţi şi biletele de tabără

În Facultatea de Mecanică şi Tehnologie, studenţii de la cursurile de zi pot primi bursă de performanţă, bursă de merit, bursă de ajutor social, bursă pentru ajutor social ocazional, bursă din venituri proprii-acordate de UPIT pentru sustinerea studiilor.

https://www.upit.ro/_document/171639/v3.fmt-metodologie_de_acordare_a_burselor_fmt-2021-2022.pdf

Studenţii primesc burse în baza criteriilor generale stabilite prin actele normative în vigoare şi a criteriilor specifice elaborate de Senatul Universităţii din Piteşti (Regulament privind acordarea de burse şi alte forme de sprijin material pentru studenţi).

Bursele de performanţă, de merit şi de ajutor social se acordă pe întregul an universitar (12 luni). Bursele obtinute pe fiecare semestru sunt în plată pe perioada de 6 luni.

Un student nu poate primi două tipuri de burse simultan din aceeași categorie, dar are dreptul să opteze pentru cea cu valoare mai mare sau care se acordă pentru o perioadă mai îndelungată de timp, cu excepția burselor de ajutor social, burselor pentru ajutor social ocazional (pentru îmbrăcăminte și încălțăminte,maternitate sau în caz de deces) și a suportului financiar ERASMUS/SOCRATES sau a altor programe similare care pot fi cumulate cu alte burse de către student.

Criteriile generale privind acordarea burselor pentru studenţi sunt următoarele:

a. Bursa de performanţă

Se acordă începând cu semestrul I al anului II de studiu numai pentru studenții bugetați.Media generală trebuie să fie mai mare de 9,50.

b. Bursa de merit

Se acordă în ordinea descrescătoare a mediei generale obținute de către studenți **în semestrul precedent**. Condiția este ca studentul să fie integralist în semestrul precedent și să aibă media ponderată de cel puțin 8,00.

Pentru semestrul I din primul an de studiu criteriul este media obținută la concursul de admitere.

c. Bursa de ajutor social

Poate avea caracter permanent (pe întreaga durată a unui semestru universitar) sau ocazional (de una sau de două ori pe an universitar în funcție de situații).Pot beneficia de bursă de ajutor social cu caracter permanent ,pe durata unui semestru, studenții care nu au împlinit 35 de ani,în următoarea ordine de prioritate:

- orfani de unul sau ambii părinți,
- studenți bolnavi de TBC,diabet,boli maligne,sindromuri de malabsorbție grave,insuficiență renală cronică,glaucom,miopie gravă,boli imunologice,boli rare,tulburări din spectrul autist,boli hematologice,surditate,fibroză chistică,HIV/SIDA, cei cu handicap locomotor,spondilită anchilozantă sau

reumatism articular, orice alte boli cronice,cei care prezintă un Certificat de încadrare în grad de handicap permanent grav sau accentuat

- studenții a căror familie nu a realizat în cele 3 luni de la începerea semestrului/anului universitar un venit lunar net mediu per membru de familie mai mare decât salariul de bază minim net pe economie (sau venitul minim garantat în plată), calculat ca medie a veniturilor nete a celor trei luni

d. Bursa de ajutor social cu caracter ocazional

Se acordă în cuantum cel puțin egal cu bursa minimă ,stabilită în Senatul Universității, indiferent dacă studentul mai beneficiază de altă categorie de bursă sub forma unui ajutor social ocazional pentru îmbrăcăminte, ajutor ocazional de maternitate, sau ajutor ocazional în caz de deces al unui membru al familiei studentului.

Biletele **de tabără** pentru studenții cu rezultate deosebite sunt pe o perioadă de 10 zile la munte sau la mare (Costinești) pe perioada vacanței de vară.

https://www.upit.ro/_document/116984/omts_432_-_metodologie_tabere_studentesti_2021.pdf

https://www.upit.ro/ro/relatii-cu-mediul-socio-economic/stud

7.2 Taxe.

https://www.upit.ro/_document/118027/taxelor_in_cadrul_upit_pentru_anul_universitar_2021-2022.pdf
https://www.upit.ro/_document/83737/upit-prima_transa_a_taxelor_pentru_anul_universitar_2020-2021.pdf

Nivelurile taxelor aprobate de către Senatul Universităţii din Piteşti pentru anul universitar 2021-2022sunt următoarele:

Taxe de şcolarizare

Domeniul pentru studii universitare de licenţă	**Forma de învăţământ**	**Programul de studii**	**Taxa anuală**
Inginerie industrială	IF / 4 ani	Tehnologia construcţiilor de maşini	3900
Inginerie şi management	IF / 4 ani	Inginerie economică industrială	3900

7.3 Biblioteca și Platforma de e-Learning

Biblioteca

Universitatea din Pitești deține o Biblioteca modernă, ce a evoluat sub presiunea contextului actual in care se află Universitatea din Pitești. Pe tot parcursul acestei evoluții, prin implicarea factorilor de decizie s-au asigurat dezvoltarea prin investiții.

La momentul actual se bucura de un spațiu generos constând în spatii de depozitare, spatii de lectură dar și echipamente specifice .

Biblioteca pune la dispoziţia utilizatorilor săi (studenţi si cadre didactice) săli de lectură cu acces direct la publicaţii, secţii de împrumut pe termen lung, sală pentru consultarea catalogului electronic (OPAC), o reţea de calculatoare cu mai multe staţii de lucru, pentru acces la Internet,

precum şi spaţii moderne de depozitare a fondului de publicaţii. Biblioteca Universității din Pitești adună în rafturile sale cele mai importante lucrări ştiinţifice apărute la noi şi în lume.

Misiunea Bibliotecii din Universitatea din Pitești este aceea de a achiziţiona fondul de carte si publicații (interne si internaționale), de a se organiza şi de a asigura accesul la toate materialele gestionate, astfel încât să satisfacă necesităţile de pregătire profesională, cercetare ştiinţifică și educaţie culturală a tuturor membrilor comunităţii universitare.

Biblioteca, prin mijloacele specifice, facilitează accesul rapid la diverse surse de informare (proprii şi externe), se concentrează pe dezvoltarea serviciilor prin utilizarea tehnologiilor moderne şi in același timp formează toate categoriile de utilizatori privind accesul la Bibliotecă.

NOU!!!!!!

BIBLIOTECA DIGITALĂ

http://cat-biblioteca.upit.ro/bibl/Pagina%20WEB/Site_nou/DigLib.htm

Biblioteca oferă toate aceste servicii, punând la dispoziția studenților, cadrelor didactice următoarele mijloace(instrumente):

1. Adresa web: http://cat-biblioteca.upit.ro/bibl/Pagina%20WEB/Site_nou/Pag_inceput_files/pag_intrare.htm
   http://fmi.upit.ro/bibl/Pagina%20WEB/Site_nou/Pag_inceput_files/pag_intrare.htm
2. E-mail: biblioteca@upit.ro

http://upit.ro/_document/1133/Regulament__de_organizare_si_functionare_a_Bibliotecii_Universitatii_din_Pitesti_2013.pdf

Platforma e-learning

Platforma de e-learning reprezintă un sistem informatic prin care Universitatea din Pitești gestionează, pe facultăți și departamente , documente oficiale, cursuri, laboratoare, etc.(activități ale cadrelor didactice din Universitatea din Pitești).

Platforma are la baza IBM Workplace Collaborative Learning – un sistem de learning puternic, bazat pe standarde, care oferă utilizatorilor resurse personalizate de învățământ online, suport de servicii de învățământ integrate, o varietate largă de posibilități de administrare care permit organizarea și gestionarea eficientă a activităților și resurselor de învățământ, atât cele efectuate în săli de clasă cât și online.

Platforma de e-learning a fost implementată în Universitatea din Pitesti în cadrul proiectului ”***Implementarea unei platforme de e-learning în cadrul Universității din Pitești***”, cod SMIS – CSNR 4415, finanțat în baza contractului nr. 136/323/22.09.2009.

Platforma de e-learning permite accesul a 30000 de utilizatori studenți și cadre didactice din Universitatea din Pitești.

Accesul la platformă se face cu ajutorul unui ***ID*** si o ***parolă***. ID-ul si parola precum si formare privind accesul la acest sistem informatic, se obțin de la persoana desemnata cu gestionarea platformei de e-learning din Universitatea din Pitesti.

Portalul este disponibil la adresa: http://elearning.upit.ro.

7.4 Relațiile cu studenții, organizațiile studențești, educația cultural-artistică în folosul studenților, cabinete medicale

Relațiile cu studenții,organizațiile studențești
https://www.upit.ro/ro/relatii-cu-mediul-socio-economic/stud/asociatii-studentesti

a) În Facultatea de Mecanică şi Tehnologie funcţionează următoarele organizaţii studenţeşti:
-ASUP- Asociaţia Studenţilor din Universitatea din Piteşti, având personalitate juridică şi acoperind toate cele 11 facultăţi ale universităţii (contact www.asup-pitesti.ro);
-AIESEC- Asociaţia Internaţională a Studenţilor de Ştiinţe Economice**,** având personalitate juridică, acoperind toate facultăţile universităţii şi având un portofoliu important de activităţi studenţeşti, naţionale şi internaţionale (contact www.aiesecpitesti.ro);
- Grupul Studenţilor din Senat, reprezentând 25% din membrii Senatului Universităţii.

b) Activităţi prevăzute:
- sprijinirea logistică a asociațiilor studenţeşti, care sunt în interesul general al studenţilor şi care nu contravin legilor ţării;
- armonizarea activităţilor departamentelor de profil ale organizaţiilor studenţeşti, în scopul obţinerii maximului de efecte în beneficiul studenţilor;
- analiza situaţiilor sociale ale studenților cu astfel de probleme, pentru atribuirea raţională de burse sociale destinate acestui scop oferite de stat și alte instituţii sau unităţi economice;
- monitorizarea spaţiilor de cazare şi masă pentru asigurarea de condiţii conforme cu statutul de student;
- organizarea de târguri de job-uri studenţeşti, a unor evenimente de divertisment şi de petrecere a timpului liber al studenţilor în parteneriat cu mediul economic şi social zonal, naţional şi internaţional;
- mediatizarea, inclusiv prin site-ul propriu, a organizaţiilor studenţeşti cu pregătirea tuturor activităţilor studenţeşti, evaluarea efectelor şi analiza succesului absolvenţilor în ocuparea de locuri de muncă îm mediul economic.

Cabinete medicale
Studenții Facultății de Mecanică și Tehnologie beneficiază de serviciile a trei cabinete medicale cu personal specializat în domeniul medicină generală, stomatologie, planning familial. Locațiile sunt stabilite astfel încât studenții să aibă o accesibilitate ridicată și un program orar convenabil și flexibil.
https://www.upit.ro/ro/relatii-cu-mediul-socio-economic/stud/servicii-medicale

1. Medicină generală:

1.1 Campus corp B, 60 mp

dr. Stoian Victoria

Luni/miercuri/vineri: 12:00 - 16:00(cabinet); 16:00-19:00 (teren)

Marti/joi: 08:00 - 12:00(cabinet); 12:00-15:00 (teren)

as. Pahonțu Marius Gabriel

Luni/marți/miercuri/joi/vineri: 08:00 - 12:00(cabinet); 12:00-15:00 (teren)

1.2 Corp D, 50 mp

dr. Badea Ionescu Mirela

Luni/vineri: 12:00 - 16:00(cabinet); 16:00-19:00 (teren)

Marti/miercuri/joi: 08:00 - 12:00(cabinet); 12:00-15:00 (teren)

as. Ciobotea Anda

Luni/marți/miercuri/joi/vineri: 08:00 - 15:00(cabinet)

Consultații medicale, terapie, medicină preventivă și curativă; Consultații generale-gratuit studenților români și străini; Eliberare adeverințe medicale; Administrare tratamente; Eliberare trimiteri la consultații gratuite către medici specialiști; Controale medicale anuale obligatorii, etc.

2. Planning familial:

Campus corp B, 50 mp

dr. Ilinca

Asistență medicală de specialitate; Diagnostic clinic și de laborator al sarcinii; Activități profilactice, diagnostice și terapeutice, ce se referă la boli cu transmiteresexuală; Consultanță contraceptivă; Depistare și tratament disfuncționalități sexuale; Educație sanitară pe problem de sănătatea reproducerii și planificării familiale; Consultații ginecologice gratuite.

3. Stomatologie:

Campus corp B, 30 mp

dr. Tomescu Alina: Luni - Vineri 07:30 - 14:30

dr. Tomescu Alina: Luni - Vineri 13:30 - 20:30

Examinări periodice gratuite; Intervenții de mică chirurgie stomatologică; Servicii de educație în profilaxia camerei dentare și anomaliilor dentomaxilare, ș.a.

7.5 Site-uri internet utile

Universitatea din Pitești

www.upit.ro (site general)

www.orar.upit.ro (orar activități didactice)

www.upitmedia.ro (stiri Universitatea din Pitești)

Municipiul Pitești

www.primariapitesti.ro

www.publitrans2000.ro (Transport urban Pitești)

www.taxipitesti.ro

www.bjarges.ro (Biblioteca Județeană Argeș)

www.muzeul-judetean-arges.ro

www.filarmonicapitesti.ro

Club sportiv municipal Pitesti

www.scmpitesti.ro

Harta transportului public în Municipiul Piteşti
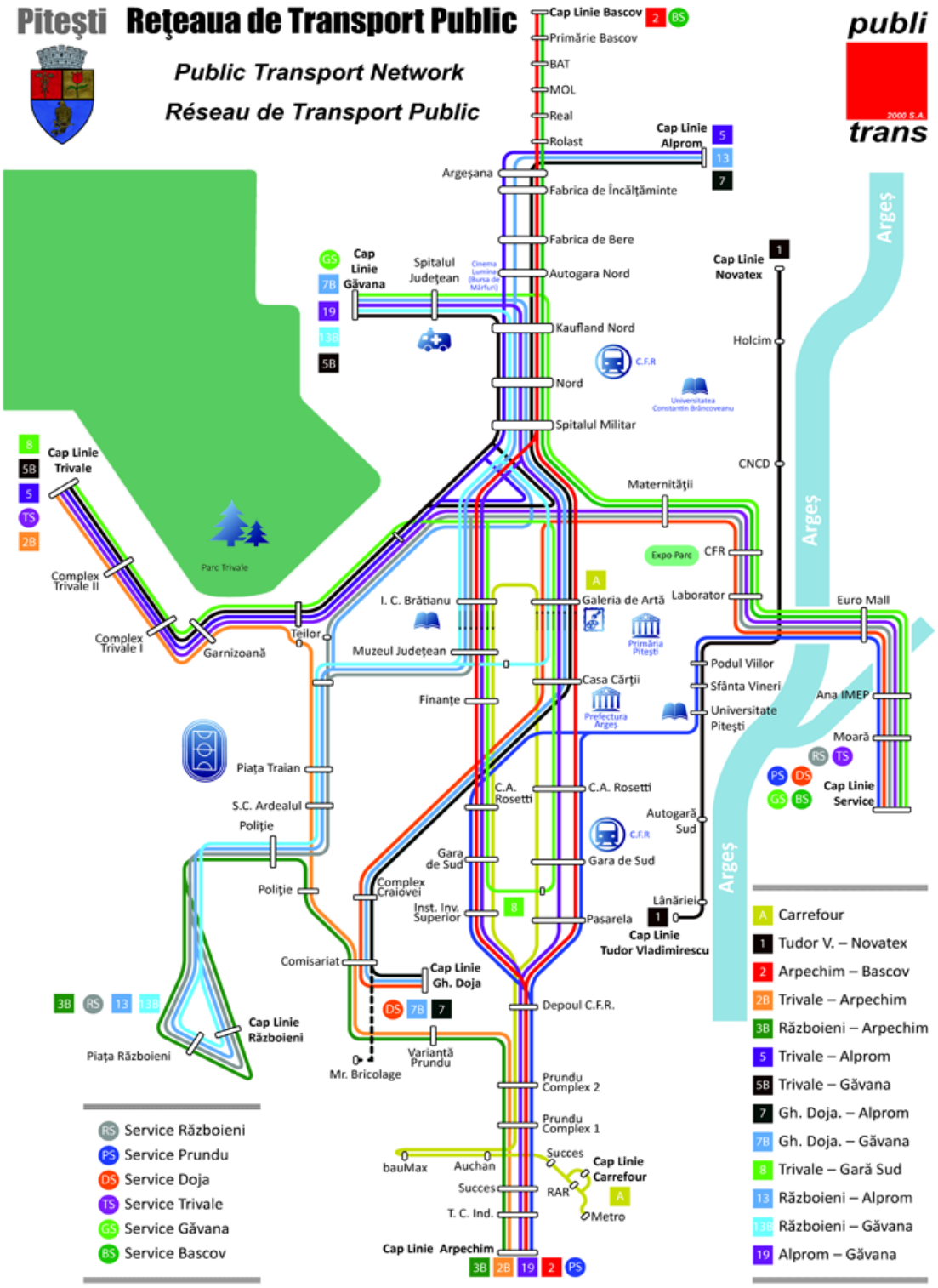
Studenţii Universităţii din Piteşti beneficiază de reducere de 50% din tariful lunar pentru transportul în comun (urban şi extraurban pe o distanţă de maxim 30 km faţă de Piteşti) decontat pe baza abonamentului depus la Secretariatul Facultăţii şi a fondurilor alocate.